К ВОПРОСУ О ПЕРВОНАЧАЛЬНОМ ОБЛИКЕ БОГОЯВЛЕНСКОГО СОБОРА РОСТОВСКОГО АВРААМИЕВА МОНАСТЫРЯ

А. Г. Мельник

Богоявленский собор (1554/55 гг.) Авраамиева монастыря дошел до нас в сильно искаженном поздними перестройками виде. Поэтому исследователи XIX — середины XX вв. давали памятнику лишь самые общие характеристики[1]. В 1950-е гг. первое натурное обследование храма провел В. С. Баниге. По его мнению, посводное покрытие Богоявленского собора соответствует позакомарному покрытию ростовского Успенского собора. По конструкции закомары, чередую-

щиеся с широкими ендовами, аналогичны закомарам и ендовам того же Успенского собора. На малых барабанах видны границы набелов и кованые гвозди — следы примыкания древних кровель[2]. Более полно автор рассмотрел памятник в своей диссертации[3]. В 1960-х — начале 1970-х гг. В. С. Баниге совместно с А. Н. Милорадовичем продолжил натурное изучение Богоявленского собора. В результате авторы предложили графическую реконструкцию первоначального облика храма. По их мнению, его своды были покрыты железом «на четверике до закомар, на приделах до кокошников». Основание центрального барабана окружал пояс килевидных кокошников. Северо-западный придел завершался горкой из двадцати кокошников. Юго-западный придел, являющийся «церковью под колоколы», до надстройки колокольни первоначально венчался одной главой, также окруженной кокошниками. Шатер юго-восточного придела первоначально не имел люкарн. Галереи собора были открытыми, одноэтажными — род гульбища. Второй ярус галерей, завершенный большими килевидными кокошниками, появился в XVII веке[4].

Подчеркнем, что предположения о существовании как этих последних, так и кокошников в основании центрального барабана никоим образом не были аргументированы.

В 1960—1970-е гг. по проекту В. С. Баниге и А. Н. Милорадовича были частично восстановлены некоторые ранее растесанные оконные проемы храма, завершения северо-западного придела, заложены пробитые в позднее время люкарны шатра юго-восточного придела. Однако в последующем реставрационные работы были приостановлены. Ныне храм пребывает в аварийном состоянии. Кирпичная кладка его сводов и подпружных арок сильно деформирована и местами обрушилась. Собор буквально грозит падением.

Проведенное нами в последние годы натурное изучение Богоявленского собора показало, что далеко не все из вышеуказанных выводов В. С. Баниге и А. Н. Милорадовича соответствуют истине. Наши статьи, посвященные первоначальному интерьеру Богоявленского собора и колокольне с часозвоней юго-западного придела, уже увидели свет[5]. Настоящая работа посвящена рассмотрению первоначального облика памятника.

Внимательное обследование кирпичной кладки южной и западной галерей показало, что они, вопреки мнению В. С. Баниге и А. Н. Милорадовича, изначально были двухэтажными. Об этом свидетельствует перевязанность стен

второго яруса галерей и стен приделов. Частично в нижней части на пятнадцать рядов кирпичной кладки не перевязана только стена южной галереи со стеной юго-восточного придела. Но в верхней части их кладка все-таки имеет перевязку. По-видимому, возведение юго-восточного придела в какое-то время шло быстрее, чем строительство южной галереи, поэтому между ними и образовался шов. С особенной же наглядностью на одновременность строительства собора и второго яруса галереи указывают каналы от выгнивших деревянных внутристенных и воздушных связей. Судя по этим каналам, одни и те же деревянные связи одновременно были заложены в стены и собора, и галерей.

Не существует в натуре никаких следов завершения галерей килевидными кокошниками. Напротив, все говорит за то, что обе галереи завершались прямыми карнизами. Под нынешними крышами галерей, чуть ниже середины карниза, проходящего под окнами второго света собора, выявлены стропильные гнезда, выложенные в процессе строительства. Значит, обе галереи изначально были покрыты пологими односкатными кровлями. Обследование чердачного пространства собственно Богоявленского собора показало следующее. Над сводами храма незначительно возвышается четырехгранный постамент, сходный с соответствующими постаментами Успенского собора (1497 г.) Кирилло-Белозерского монастыря[6] и Воскресенского собора (1544 г.) Белозерского Горицкого монастыря[7]. Над постаментом Богоявленского собора поднимаются полукружья четырех повышенных подпружных арок. В угловых частях указанного постамента, вблизи основания этих арок, хорошо сохранились специальные выемки для закрепления длинных брусьев водометов (рис. 2). Ряды гвоздей от первоначальной кровли на поверхности малых барабанов расположены на высоте 50—60 см от уровня сводов.

Все это свидетельствует, что первоначальная кровля лежала не на сводах, а на несколько приподнятой над ними обрешетке, стропила которой опирались на упомянутые повышенные подпружные арки. Таким образом, последние изначально были скрыты под кровлей и не играли никакой роли в наружном облике памятника. Очевидно, в представлении заказчиков и зодчих храма повышенные подпружные арки обладали значимостью только в его интерьере.

В основании центрального барабана отсутствуют какие-либо следы упомянутого пояса кокошников. Зато на том

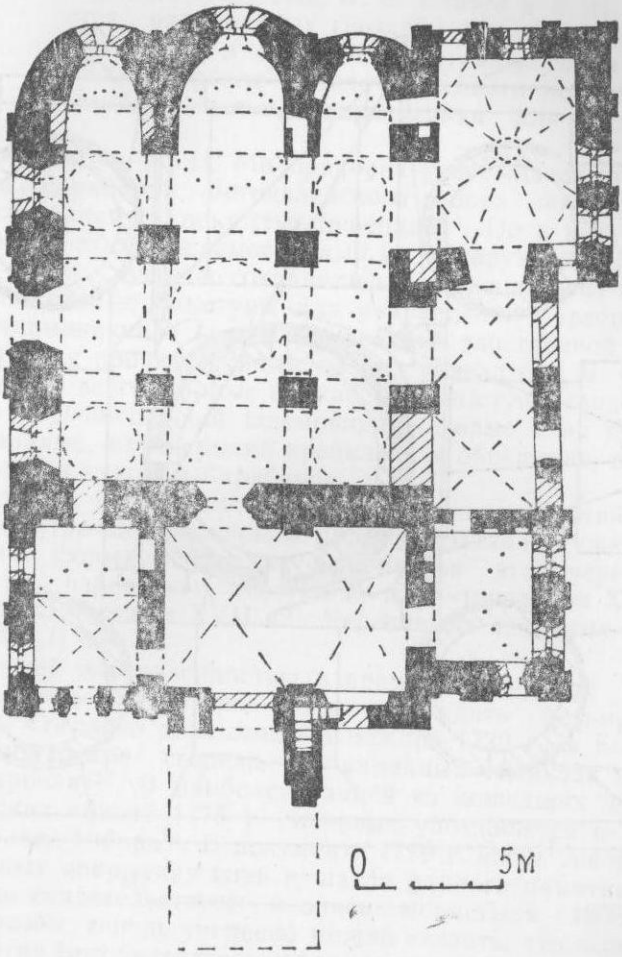

Рис. 1.
Богоявленский собор Авраамиева монастыря.
План основного второго этажа.

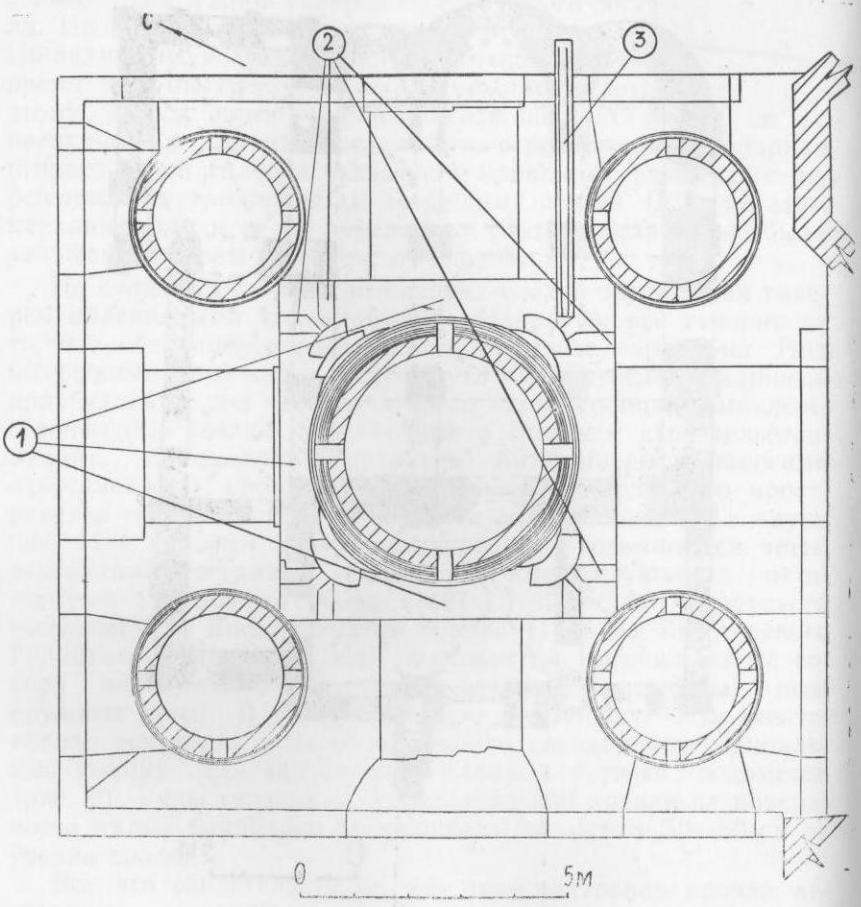

Рис. 2.
Богоявленский собор Авраамиева монастыря. План чердачной части: I — повышенные подпружные арки; 2 — выемки в постаменте для закрепления водометов; 3 — реконструкция водомета.

месте, где их представляли себе В. С. Баниге и А. Н. Милорадович, имеется ряд кованых гвоздей, расположенных на одном уровне. Значит, в основании центрального барабана изначально имелась кровля в виде усеченного конуса, так называемая «юбка», весьма характерная для середины XVI в.[8].

В. С. Баниге и А. Н. Милорадович утверждали, что над куполами барабанов Богоявленского собора возвышались кирпичные «шлемы», покрытые черепицей[9]. Но в натуре никаких следов этих «шлемов» нами не обнаружено. Зато в верхних частях куполов сохранились выложенные из кирпича первоначальные выступы для закрепления крестов, по форме напоминающие основания верхней заостренной части шлема. Между прочим, первым на них указал сам В. С. Баниге[10]. Скорее всего, данные подкрестные выступы свидетельствуют о первоначальной шлемовидной форме глав собора, причем, видимо, их покрытие крепилось к обрешетке, плотно прилегавшей к куполам барабанов.

Сомнения в изначальности черепичного покрытия глав собора и шатра юго-восточного придела вызывает уже сама городчатая форма найденных фрагментов этой черепицы. Такая форма черепичных пластин не характерна для XVI в., но часто встречается в XVII в.[11]. Черепичные покрытия бытовали и в XVIII в.[12].

С большей определенностью о времени появления черепичных кровель памятника позволяют судить письменные источники. Согласно доношению о пожаре 1730 г., в Богоявленском монастыре сгорело «на каменных церквах крест, главы и кровли»[13]. В наиболее ранней из дошедших до нас монастырских описей 1775 г. впервые упоминается о черепичных главах собора[14]. В документе 1779 г. вновь говорится о черепичных покрытиях глав и шатра данного памятника[15]. О том же свидетельствует и опись монастыря 1808 г.[16]. Таким образом, теперь уверенно можно сказать, что черепичные покрытия Богоявленского собора появились после пожара 1730 г. и просуществовали до начала XIX в. А вопрос о материале первоначального покрытия глав храма, видимо, навсегда останется открытым.

В середине XIX в. вследствие надстройки над часовой звонницей Богословского придела новой колокольни, большая часть его древнего завершения была утрачена. В. С. Баниге и А. Н. Милорадович предложили два варианта реконструкции этого завершения — либо в виде пирамиды из двух ярусов

килевидных кокошников, увенчанной относительно тонким барабаном с поясом кокошников в основании, либо пирамиды из трех ярусов таких же кокошников и с четвертым рядом кокошников, опоясывающим основание барабана придела[17].

Совершенно иную реконструкцию венчающей части памятника, правда, лишь словесную, дал В. В. Кавельмахер. По его мнению, прямо на пилонах звонов стоял огромный, в размер четверика, барабан. Переход от четверика к барабану был декорирован ярусами кокошников[18].

Сохранившиеся схематические чертежи собора середины XIX в. как будто бы подтверждают мнение В. С. Баниге и А. Н. Милорадовича о размерах барабана придела[19]. Натурные же данные скорее свидетельствуют в пользу версии В. В. Кавельмахера.

В защиту последней можно привести следующие соображения. Упомянутый тонкий барабан, изображенный на чертежах середины XIX в., может быть увязан с сохранившейся частью древнего сооружения, если только цилиндрический объем, который, по Кавельмахеру, является основанием утраченного широкого барабана, был бы перекрыт деревянными балками. Но следы от крепления упомянутых балок отсутствуют. Да и аналогии такого перекрытия в XVI в. нам неизвестны. Логичней предположить в указанном месте сводчатое перекрытие. Однако следов этого свода в натуре не прослеживается. Но если бы такой свод существовал, то тонкий барабан оказался бы гораздо выше того уровня, на котором он изображен на упомянутых чертежах середины XIX в. Видимо, данные чертежи либо исказили реальный облик придела, либо зафиксировали его в уже перестроенном виде.

Скорее всего, сохранившееся основание цилиндрического объема действительно является нижней частью широкого барабана. Само по себе применение подобного барабана не являлось чем-то совершенно исключительным в русском зодчестве того времени. Аналогичные широкие барабаны, опирающиеся прямо на стены основного объема, имеют Никольская церковь (1496 г.) и Успенская церковь (рубеж XVI и XVII вв.) в Ивангороде. По сведениям В. В. Кавельмахера, такой же главой обладала трапезная церковь (XVI в.) Успенского монастыря в Свияжске[20].

Сохранившиеся отдельные элементы первоначального завершения придела свидетельствуют, что оно состояло из двух ярусов кокошников, и третий ряд кокошников опоясывал основание широкого барабана[21]. Существенную роль в наруж-

ном облике рассматриваемого придела играл циферблат часов, располагавшийся в восточном пролете звона его южного фасада[22].

В. С. Баниге и А. Н. Милорадович утверждали, что «в собор вели перспективные порталы, обрамленные килевидными арками»[23]. Но в своей реконструкции храма авторы изобразили порталы не с килевидными, а с полукруглыми архивольтами[24].

Поздних растесок избежали только два первоначальных портала памятника — северный портал собственно собора и западный портал северо-западного придела. Упомянутый северный портал собора имеет полукруглые архивольты, а архивольты портала северо-западного придела имеют килевидную форму. Сохранившиеся фрагменты западного и южного порталов собственно собора, а также западного портала юго-восточного придела свидетельствуют, что все эти порталы имели килевидные завершения своих архивольтов.

Согласно В. С. Баниге и А. Н. Милорадовичу, грани шатра юго-восточного придела первоначально имели украшения в виде изразцовых розеток и ромбов, которые напоминали соответствующие элементы шатра храма Василия Блаженного[25]. Но на реконструкции шатра указанного придела никаких подобных украшений они не показали[26]. Черепичная кровля, устроенная в период реставрации 1960-х гг., сделала поверхность шатра недоступной для изучения. Поэтому вопрос об изразцовом убранстве последнего остается открытым.

Существующий барабан шатра, судя по его формам, относится к XVIII—XIX вв. Первоначальный барабан теперь можно представить лишь гипотетически.

Собор обладает следующими четырьмя типами оконных проемов: окна барабанов представляют собой простые арочные щелевидные проемы с параллельными щеками. Большинство окон второго света собственно собора имело, видимо, внутренние и наружные откосы, плечики и арочную перемычку без «лобика». Хотя одно из сохранившихся окон этого яруса имеет и «лобик». Окна нижнего света собственно собора и всех приделов при общем сходстве с окнами второго света собора обладают «лобиками». И, наконец, окна подклета имеют перспективное оформление амбразуры, чрезвычайно распространенное в ростовском зодчестве XVI в.

От парадного западного крыльца храма сохранились небольшой фрагмент северной стены и несколько больший фрагмент южной стены (рис. 1). Фотографии начала—сере-

дины XX в.[27] изображают крыльцо, уже сильно искаженное перестройками. Представить первоначальный облик этого крыльца теперь можно лишь весьма приблизительно.

Над южной стеной этого крыльца, по мнению В. С. Баниге и А. Н. Милорадовича, изначально возвышалась небольшая звонница[28]. Но каких-либо следов ее в натуре не обнаружено. Нет и упоминания о ней в самой ранней из сохранившихся описей монастыря 1775 г.[29]. По всей видимости, гипотеза об этой звоннице возникла у авторов из стремления объяснить назначение лестницы, проходящей внутри сохранившейся южной стены крыльца на верх данной стены. Думается, единственное рациональное объяснение назначения указанной лестницы заключается в следующем. По ней звонарь или часовой мастер должны были подниматься на крышу южной галереи, чтобы оттуда попасть в колокольню с часозвоней, располагавшуюся над юго-западным приделом. Другого способа попасть на нее, если только не использовать приставную лестницу, не существовало.

С учетом всего вышесказанного была выполнена графическая реконструкция первоначального облика Богоявленского собора[30] (рис. 3, 4, 5, 6).

* * *

Напомним, что в рассматриваемом памятнике в единую группу были объединены четыре храма, поставленные на подклете: собственно собор и три его придела. Идеологическая окраска программы посвящений последних весьма своеобразна. Самый большой и представительный шатровый придел, расположенный в наиболее почетном месте «одесную» основного алтаря[31] — посвящен основателю монастыря св. Авраамию[32]. Ближайший к этому приделу юго-западный придел, благодаря огромному барабану также достаточно импозантный, посвящен Иоанну Богослову, явление которого, согласно житийному преданию, было св. Авраамию. И, наконец, самая скромная по внешнему оформлению северо-западная придельная церковь посвящена усекновению главы Иоанна Предтечи — дню тезоименитства царя Иоанна Грозного, пожертвовавшего средства на строительство собора[33].

Рассмотрим каждый из этих четырех храмов.

Богоявленский собор представляет собой четырехстолпный, крестовокупольный, пятиглавый трехапсидный храм. Значительная часть западной и южной стен его основного

Рис. 3.

Богоявленский собор Авраамиева монастыря. Вид с запада.
Реконструкция А. Г. Мельника.

Рис. 4.
Богоявленский собор Авраамиева монастыря. Вид с юга.
Реконструкция А. Г. Мельника.

Рис. 5.
Богоявленский собор Авраамиева монастыря. Северный фасад.
Реконструкция А. Г. Мельника.

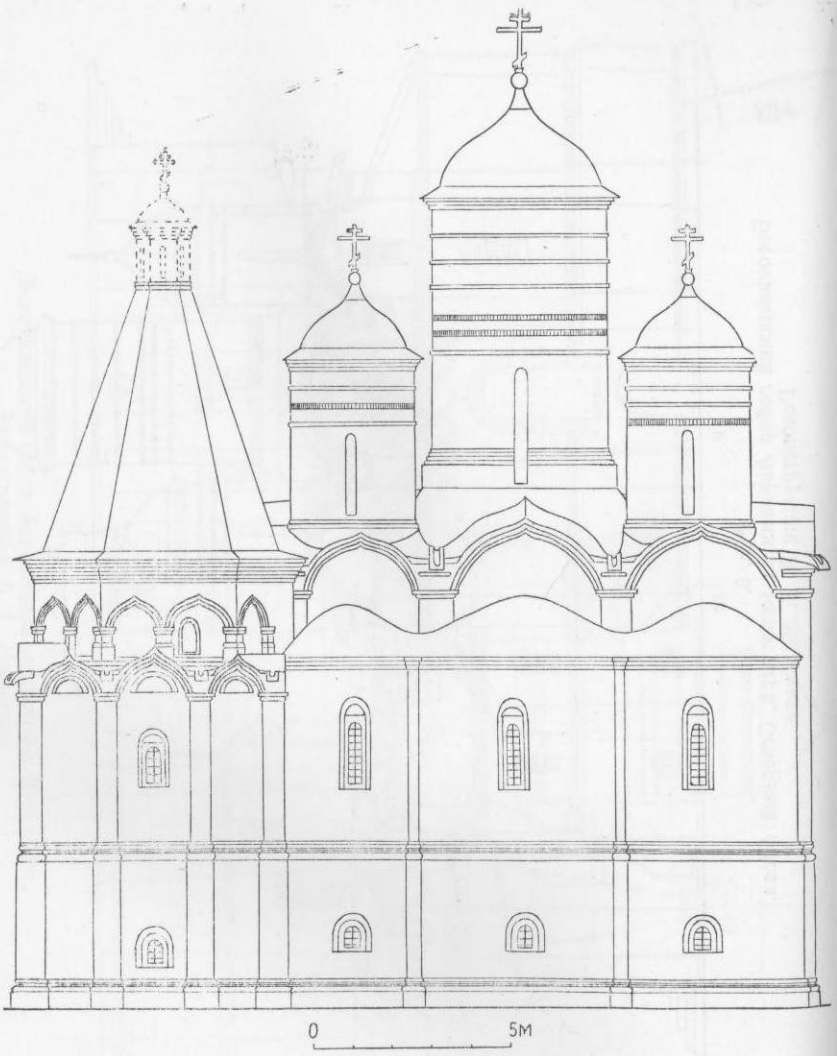

Рис. 6.

Богоявленский собор Авраамиева монастыря. Восточный фасад. Реконструкция А. Г. Мельника.

объема скрыта упомянутыми приделами и галереями. Полностью открыты для обозрения только северный и восточный фасады храма. Поэтому большее из того, что будет сказано о наружном оформлении его основного объема, относится именно к этим фасадам.

Собор имеет трехчастную разбивку фасадов пилястрами, стянутыми трехступенчатыми килевидными закомарами. На три яруса делятся фасады горизонтальными декоративными поясами. Нижний из них — междуэтажный пояс — имеет профиль упрощенной аттической базы (рис. 7), сходным между-

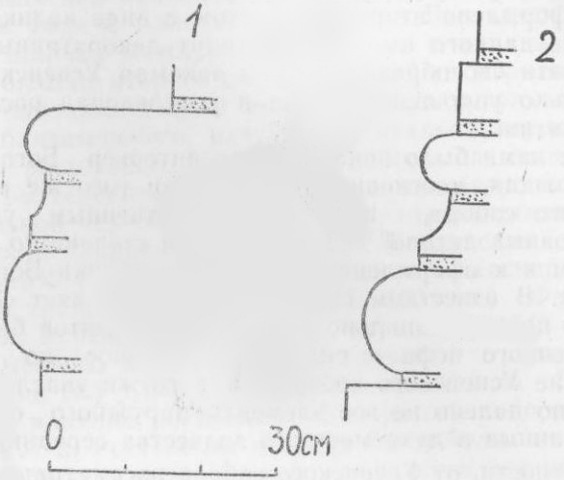

Рис. 7.

Богоявленский собор Авраамиева монастыря. Обломы. 1 — профиль цоколя; 2 — профиль междуэтажного пояса.

этажным поясом обладает Успенская церковь (1543—1549 гг.) Спасо-Каменного монастыря, построенная ростовским зодчим Григорием Борисовым[34]. Верхний пояс, проходящий под окнами второго света, состоит из пяти рядов кирпичной кладки, установленных таким образом, что средний ряд выступает сильнее, чем примыкающие к нему ряды, а те, в свою очередь, — сильнее, чем крайние. Цоколь подклета (рис. 7) близок по своему профилю упомянутому междуэтажному поясу. Окна собора расположены в двух уровнях. Барабаны храма, не имеющие вертикальных чле-

нений, украшены карнизами в виде валиков, простой полочки и поясами поребрика.

В. С. Баниге верно подметил, что по конструкции закомары Богоявленского собора аналогичны закомарам ростовского Успенского собора[35], который был построен в начале XVI в. итальянским архитектором[36]. Своеобразие закомар Успенского собора заключается в следующем. Между пятами архивольтов соседних закомар, опирающихся на импост нижней пилястры, имеется необычно широкий промежуток, заполненный на значительную высоту, до ендов кровли, кладкой. Лицевая поверхность этой кладки под самым водометом оформлена вторым импостом в виде валика и полочки. Ниже данного импоста проходит декоративный валик[37]. Именно эти своеобразные черты закомар Успенского собора в несколько упрощенном виде и унаследовал рассматриваемый памятник.

Ранее нами было показано, что интерьер Богоявленского собора создан, в основном, по образцу того же ростовского Успенского собора, правда, с существенным упрощением всех основных деталей[38]. В неменьшей степени то же самое относится и к оформлению наружного облика Богоявленского храма. В известном смысле он представляет собой относительно пропорционально уменьшенное, взятое без западного поперечного нефа и сильно укороченное по вертикали повторение Успенского собора. От него же унаследованы основные, но далеко не все элементы наружного оформления, истолкованные в духе местного зодчества середины XVI в.

В частности, от Успенского собора рассматриваемый храм получил двухъярусное расположение окон, месторасположение карниза, проходящего под окнами второго света, ступенчато сужающиеся кверху пилястры, форму импостов (вал и полка) этих пилястр, оформление верха центрального барабана тремя карнизами. Пожалуй, особенно наглядно о намеренности следования указанному образцу свидетельствует соотношение горизонтальных размеров восточного и западного прясел северного фасада Богоявленского собора. Дело в том, что у него одинакова ширина восточного и западного поперечного нефов[39]. И если бы зодчие следовали логике внутренней конструкции собора, то и поперечные размеры восточного и западного прясел тоже были бы одинаковы. В натуре же восточное прясло уже западного. Отношение их поперечных размеров равно 0,825, что почти совпадает с отношением (0,847) поперечных размеров восточного и второго

с запада (соответствует западному пряслу Богоявленского собора) прясел Успенского собора.

Одной из наиболее существенных особенностей наружного оформления ростовского Успенского собора, идущей непосредственно от итальянских храмов и палаццо эпохи Ренессанса и отличающей данный памятник от других сооружений России того времени[40], является расчлененность его фасадов карнизами на четыре яруса[41].

Именно эту специфическую «многоярусность», понимаемую, видимо, как наиболее характерную черту собора, в сокращенном виде и воспроизвели зодчие Богоявленского собора при помощи междуэтажного пояса и карниза, устроенного под окнами второго света. В какой-то мере весь собственно Богоявленский храм можно считать результатом перевода, приблизительного, разумеется, итальянизирующей архитектуры ростовского Успенского собора на язык местной архитектуры середины XVI в. Та же многоярусность стала отличительной чертой многих храмов, строившихся в XVI в. в Ростовской епархии — таких, как Введенская трапезная церковь (1519 г.) Кирилло-Белозерского монастыря, Благовещенская трапезная церковь (1530—1534 гг.) Ферапонтова монастыря, Успенская трапезная церковь (1543—1549 гг.) Спасо-Каменного монастыря и Введенская трапезная церковь (1540-е гг.) Спасо-Прилуцкого монастыря. В действительности, влияние ростовского Успенского собора на архитектуру XVI в. Ростовской епархии было более многосторонним[42] и определялось, конечно, его особым статусом главного храма епархии[43].

Теперь обратимся к рассмотрению юго-восточного Авраамиевского придела. Его четверик имеет прямоугольный план, вытянутый по оси восток—запад. Внутренние размеры четверика невелики — 6,4×4,58 м. На этом четверике утвержден восьмерик, причем высоты того и другого примерно равны. Переход от четверика к восьмерику осуществлен при помощи тромпов с наклонной шелыгой. Высота шатра, опирающегося на восьмерик, в интерьере лишь немногим уступает общей высоте четверика с восьмериком. В первом приближении эти высоты почти равны. В силу того, что четверик с восьмериком вытянуты в плане, как уже упоминалось выше, по продольной оси, по этой же оси вытянут и шатер. Поэтому снаружи при взгляде с востока или запада он выглядит гораздо стройней, чем при взгляде с южной стороны. Стены интерьера Авраамиевского придела, включая четве-

рик, восьмерик и шатер, совершенно лишены каких-либо горизонтальных или вертикальных членений. Отсутствует даже карниз на уровне перехода от восьмерика к шатру. Здесь важно подчеркнуть, что Авраамиевский придел (1554/55 г.) является одним из самых первых, точно датированных шатровых храмов, созданных после церкви Вознесения в Коломенском (1532 г.).

Кто знает, возможно, он был и одним из первых шатровых храмов XVI в., в оформлении интерьеров которых отсутствует та кристаллическая расчлененность, присущая, например, интерьерам упомянутой церкви Вознесения (1532 г.) и храма Покрова на Рву (1555—1560 гг.).

Первоначальный иконостас делил помещение рассматриваемого придела на две неравные части: западную (пространство для молящихся) длиной 3,76 м, и восточную (алтарь) длиной 2,64 м. Хотя высота этого иконостаса пока точно не установлена[44], но, по всей видимости, он был невысоким, и поэтому почти не нарушал целостности внутреннего пространства храма. Вся верхняя часть последнего, включая не только шатер, но и восьмерик, хорошо была видна как из помещения для молящихся, так и из алтаря.

Нижнюю часть придела довольно хорошо и равномерно освещают окна четверика, расположенные в двух уровнях. Характерно отличающееся от других оконных проемов гораздо большими размерами окно в средней части южного фасада, специально устроенное для освещения иконостаса. Дополнительный свет дают и три небольших окна, расположенных в восточной, южной и западной стенах восьмерика.

В отличие от нижней части храма, шатер не имеет никаких световых проемов и поэтому освещен несколько хуже нее. Однако, будучи довольно широким в основании и не слишком высоким, он не настолько затемнен, чтобы верх его терялся в полутьме, как у некоторых других храмов XVI в. с более высокими глухими шатрами.

По системе организации внутреннего пространства ближе всех к рассматриваемому приделу стоит Никольская шатровая церковь (после 1552 г.) в Балахне[45].

При ближайшем рассмотрении обнаруживается удивительное сходство принципов организации внутренних пространств Авраамиевского придела и собственно Богоявленского собора. В самом деле, если у придела центризм и устремленность вверх вполне определенно выражены его шатром, то у собора — расстановкой подкупольных столпов на оди-

наковом расстоянии от стен, повышением от периферии к центру уровней расположения подпружных арок и, конечно, необыкновенно высоким центральным барабаном. И в том, и в другом интерьере, благодаря невысоким иконостасам, была сохранена известная целостность внутреннего пространства. Оба храма имеют довольно хорошее и равномерное освещение. И, наконец, полному отсутствию членений в интерьере придела соответствует их минимальное (по сравнению с образцом — ростовским Успенским собором) использование в интерьере Богоявленского храма[46].

Переходя к рассмотрению внешнего облика Авраамиевского придела, укажем, что, если внутри него четверик и восьмерик по высоте равны, то снаружи в этом отношении четверик намного превосходит восьмерик. Сходным несоответствием внутренней пространственной структуры внешней форме обладает церковь Преображения (середина XVI в.) в Острове[47].

Каждый из фасадов рассматриваемого придела расчленен неширокими, сужающимися на уровне междуэтажного пояса пилястрами на три прясла, которые завершены килевидными кокошниками с многообломным профилем. По своим формам эти пилястры, междуэтажный пояс, а также и цоколь аналогичны соответствующим элементам собственно Богоявленского собора. Узкие, плоские, особенно в верхнем ярусе, пилястры призваны были, очевидно, придать бóльшую легкость и стройность довольно массивному четверику придела. Видимо, с аналогичной целью восьмерик придела обработан фризом из килевидных, заглубленных в толщу стены и поэтому зрительно облегчающих ее килевидных кокошников, опирающихся на коротенькие пилястры. Завершен восьмерик довольно массивным карнизом из шести слегка нависающих один над другим рядов кирпичной кладки. Такой карниз зрительно создает устойчивое основание для снабженного полицей шатра.

Подобно рассмотренному выше юго-западный придел имеет прямоугольный план (4,65×3,45 м), вытянутый по продольной оси. Интерьер хорошо освещают невысоко расположенные окна. На этом, пожалуй, и исчерпывается сходство внутренних пространств этих двух приделов. Бесстолпный объем придела Иоанна Богослова перекрыт низким коробовым сводом[48]. Первоначальный, давно утраченный тябловый иконостас, состоявший только из местного и деисусного чинов, почти достигал свода, и поэтому пространство для мо-

лящихся было почти полностью зрительно изолировано от алтаря. Иконостас делил внутреннее пространство почти на две равные части. Расстояние от западной стены придела до иконостаса было всего лишь 2,28 м, а длина алтаря — 2,37 м. Таким образом, внутреннее пространство этой церковки при наличии иконостаса было даже не камерным, а просто миниатюрным.

По наружному убранству Богословский придел в корне отличается как от Авраамиевского, так и от Предтеченского приделов. Его фасады оформлены очень широкими, массивными, подобными пилонам, лопатками. Видимо, чтобы не нарушить их цельность, мастера отказались от междуэтажного пояса, поместив вместо него только в простенках скромные ряды поребрика. Ничем не пересеченные лопатки поднимаются от земли до самого карниза, зрительно отделяющего объем придела от яруса колокольни. По всей видимости, применение столь мощных лопаток вызвано стремлением создать зрительно достаточно массивное и устойчивое основание для необыкновенно массивного верха придела. А это, в свою очередь, косвенно подтверждает существование в завершении последнего широкого барабана.

Упомянутый карниз в основании яруса колокольни подобен по профилю соответствующему карнизу собственно собора, но в контексте данного оформления выглядит более массивным и внушительным. Близкий по форме карниз, причем в аналогичном месте, имеется у Благовещенской трапезной церкви (1530—1534 гг.) Ферапонтова монастыря, являющейся «церковью под колоколы». Рассматриваемый придел с последней, а также с Успенской церковью (1543—1549 гг.) Спасо-Каменного монастыря[49] сближают сходные формы пилонов их колоколен и кокошников завершений. Кроме того, во всех трех храмах применены ступенчато сужающиеся или расширяющиеся лопатки (в месте расширения или сужения кирпичная кладка расположена характерной лесенкой). Существенно, что данная Успенская церковь построена ростовским зодчим Григорием Борисовым, а Благовещенская — приписывается ростовским мастерам[50].

Северо-западный Предтеченский придел, как и вышеописанные придельные церкви, в плане представляет собой прямоугольник с внутренними размерами 5,48×3,45 м. Но, в отличие от первых двух приделов, его алтарная часть не просто была отгорожена первоначальным иконостасом от помещения для молящихся, а выделена в особый пониженный

объем, перекрытый коробовым сводом. Собственно же Предтеченская церковь, бесстолпная, перекрытая крестовым сводом, внутри несколько более просторна (размеры в плане 3,22×3,45 м) и высока, чем Богословский придел, но все-таки интерьер ее не настолько высок, чтобы как-то напоминать собой вертикализм внутреннего пространства Авраамиевского придела.

Низко расположенные окна дают достаточно хорошее освещение Предтеченскому приделу. Как видим, и собор, и три его придела имеют в своей основе сходные системы освещения.

В наружном оформлении фасадов рассматриваемого придела использованы те же детали, что и на фасадах Богоявленского собора. Северный фасад придела расчленен на два прясла пилястрами, сужающимися на уровне единого с собором междуэтажного пояса. Аналогичные пилястры помещены лишь по краям западного фасада. Карниз из пяти рядов кирпичной кладки, подобный соборному, охватывает фасады на уровне завершения стены пониженного алтаря. Облик западного фасада обогащает перспективный портал с килевидным завершением архивольтов. Между двумя прямоугольными откосами обрамления портала с каждой стороны помещено по одной колонке, украшенной гладкими дынькаами и импостами в виде пяти тонких валиков. При всей скромности, это самый богато украшенный портал Богоявленского собора. На сохранившихся элементах остальных его порталов никаких декоративных элементов вообще не обнаружено.

Системы оформления фасадов Предтеченского придела и его завершения увязаны не совсем органично. Так, средняя пилястра северного фасада оказалась оборванной чуть выше карниза. Короткие же «висячие» лопатки в завершении этого фасада не имеют с ней логической связи. Наподобие консоли устроена средняя короткая лопатка в верхней части западного фасада, а сам фасад средней пилястры не имеет.

Как уже отмечалось, завершение придела представляет собой пирамиду килевидных кокошников, увенчанную глухим барабаном с главой (см. выше). Каждый из фасадов завершают по два кокошника. Выше расположено еще по паре несколько меньших кокошников. И пояс кокошников украшает основание барабана. Данное завершение типологически сходно с завершениями храмов, строившихся ростовскими мастерами в конце XV—XVI вв.[51]. Особенно же оно

близко завершению Владимирского придела, пристроенного в 1554 г. к Успенскому собору (1497 г.) Кирилло-Белозерского монастыря[52]. Замечательно, что строились оба эти придела практически одновременно.

Галереи собора перекрыты невысоко расположенными крестовыми сводами. Южная галерея освещалась через два довольно широких арочных проема. Световые проемы западной галереи были весьма невелики, основное освещение ее осуществлялось через широкий дверной проем западной лестницы.

В целом наружный облик галерей отличался подчеркнуто скупым оформлением. Они явно играли подчиненную роль в общем художественном целом собора.

Обращают на себя внимание две декоративные нишки, расположенные в междуэтажной части узкого южного фасада западной галереи. Они имеют вытянутую по вертикали прямоугольную форму и оформлены сверху и снизу двумя парами полочек. Сходными нишками, расположенными в аналогичном месте, украшены галерея Спасского собора (1537—1542 гг.) Спасо-Прилуцкого монастыря и галерея середины XVI в.[53] собора Ферапонтова монастыря.

Ранее уже не раз выдвигалось предположение, что Богоявленский собор построен ростовскими мастерами[54], но аргументировано оно не было.

Как показал приведенный выше анализ, архитектурные формы данного памятника находят себе многочисленные аналогии в подавляющем большинстве сооружений ростовских мастеров конца XV—XVI вв. Теперь уже не остается сомнений, что Богоявленский собор явился одним из высших достижений ростовской школы зодчества конца XV—XVI вв.

Наиболее своеобразной чертой Богоявленского собора является сосуществование в его художественном облике, так сказать, «нераздельно и неслиянно» дифференцирующих и интегрирующих начал. В самом деле, общая композиция храма при заметной асимметричности, все же достаточно целостна и почти центрична. С одной стороны, основные компоненты композиции наделены подчеркнуто индивидуальным обликом. Так, особость каждого из приделов и самого собора ясно выражена и конфигурацией общего плана памятника, и отличиями их объемно-пространственных композиций, завершений и декоративного убранства[55]. С другой стороны, каждый из этих храмов наделен одинаковыми или сходными элементами (пилястры, карнизы, декоративные пояса, киле-

видные кокошники и закомары и т. п.), которые объединяют все части здания в единое художественное целое.

Таким образом, Богоявленский собор представляет собой уникальный пример впервые воплощенной русскими зодчими на основе сложившихся к тому времени в России эстетических представлений идеи многопридельного храма[56], еще до того, как эта идея была радикально переосмыслена при строительстве храмов Покрова на Рву (1555—1560 гг.) и Иоанна Предтечи (середина XVI в.?) в Дьякове с ренессансно-рационалистических позиций[57].

---

[1] Толстой М. Древние святыни Ростова Великого. М., 1847. С. 45; Иустин, архим. Описание Ростовского Богоявленского Авраамиева мужского второклассного монастыря Ярославской епархии. Ярославль, 1862. С. 35—42; Титов А. А. Ростовский Богоявленский Авраамиев мужской монастырь Ярославской епархии. Сергиев-Посад, 1894. С. 46—52: Эдинг Б. Ростов Великий. Углич. М., 1913. С. 62—65; Бессонов С. В. Ростов Великий. М., 1945. С. 13—14; Ильин М. А. Зодчество конца XVI века //История русского искусства. М., 1955. Т. III. С. 466—468; Баниге В. С., Брюсова В. Г., Гнедовский Б. В., Щапов Н. Б. Ростов Ярославский. Ярославль, 1857. С. 111—116.

[2] Баниге В. С. Покрытие ростовских архитектурных памятников XVI—XVII вв. //Ростов Великий. Ярославль, 1958. Вып. 1. С. 56, 60, 65.

[3] Баниге В. С. Искусство ростовских строительных мастеров. Диссертация. Л., 1963. Л. 89—90.

[4] Баниге В. С., Милорадович А. Н. Памятник казанской победе в Ростове //Краткие сообщения института археологии. М., 1974. Вып. 139. С. 118—126; Милорадович А. Н. Исследование и реставрация сильно искаженного памятника (Богоявленский собор в Ростове) //Методика и практика сохранения памятников архитектуры. М., 1974. С. 118—121.

[5] Мельник А. Г. Первоначальный интерьер Богоявленского собора Ростовского Авраамиева монастыря //СРМ. Ростов, 1992. Вып. 3. С. 71—79; Мельник А. Г. Исследования памятников архитектуры Ростова Великого. Ростов, 1992. С. 11—17.

[6] См.: Подъяпольский С. С. К характеристике кирилловского зодчества XV—XVI вв. //СА, М., 1966. № 2. С. 78.

[7] См.: Подъяпольский С. С. Собор Белозерского Горицкого монастыря //Древнерусское искусство. Художественные памятники русского Севера. М., 1989. С. 336.

[8] См.: Подъяпольский С. С. Успенская церковь в Белоозере //Культура средневековой Руси. Л., 1974. С. 180, 182; Савицкая О. Д. Исследование трапезной Соловецкого монастыря //Реставрация и исследования памятников культуры. М., 1975. Вып. I. С. 172.

[9] Баниге В. С., Милорадович А. Н. Указ. соч. С. 119.

[10] Баниге В. С. Искусство ростовских... Л. 143.

[11] См.: Подъяпольский С. С., Бессонов Г. Б., Беляев Л. А., Постникова Т. М. Реставрация памятников архитектуры. М., 1988. С. 235.

[12] См.: Агафонов С. Л. Шатровая церковь 1552 г. в Балахне //СА, М., 1966. № 3. С. 256.

[13] Описание документов и дел, хранящихся в архиве святейшего правительствующего синода. СПб., 1901. Т. X. Ст. 1182.

[14] РФ ГАЯО. Ф. 232. Оп. 1. Д. 50. Л. 2.

[15] См.: Милорадович А. Н. Указ. соч. С. 118.

[16] РФ ГАЯО. Ф. 232. Оп. I. Д. 200. Л. 1.

[17] Баниге В. С., Милорадович А. Н. Указ. соч. Рис. 45, 46, 50.

[18] Кавельмахер В. В. Способы колокольного звона и дрезнерусские колокольни //Колокола. История и современность. М., 1985. С. 62, 68—69.

[19] См.: Мельник А. Г. Исследования памятников... С. 16—17.

[20] Кавельмахер В. В. Указ. соч. С. 69.

[21] См.: Мельник А. Г. Исследования памятников... С. 17.

[22] Изображение циферблата на предлагаемой реконструкции (рис. 4) скопировано с соответствующего изображения на одной из миниатюр Лицевого летописного свода XVI в. (См.: Московский Кремль в миниатюрах Лицевого свода XVI века. Комплект — 16 открыток). Л., 1987.

[23] Баниге В. С., Милорадович А. Н. Указ. соч. С. 119.

[24] Там же. Рис. 45, 50.

[25] Там же. С. 126.

[26] Там же. Рис. 45, 46, 50.

[27] См.: Эдинг Б. Указ. соч. С. 62; Вагнер Г. К. Старые русские города. Справочник-путеводитель. М., 1980. Рис. 186.

[28] Баниге В. С., Милорадович А. Н. Указ. соч. С. 119; Милорадович А. Н. Указ. соч. С. 121.

[29] См.: РФ ГАЯО. Ф. 232. Оп. I. Д. 50. Л. 1—63.

[30] В данной работе частично использованы обмерные чертежи Богоявленского собора, хранящиеся в Ростовской реставрационной мастерской. Обмер плана чердачной части выполнен С. Н. Буровым, Д. В. Васиным и А. К. Негушиным.

[31] См.: Кавельмахер В. В. К истории постройки именинной церкви Ивана Грозного в селе Дьякове. М., 1990. С. 26.

[32] Такое посвящение шатрового придела, кажется, противоречит мнению, что церковь довольно холодно встретила шатровый тип культового здания. (См.: Булкин В. А. Итальянизмы в древнерусском зодчестве XVI в. Л., 1975. Диссертация. Л. 133).

[33] Любопытно сравнить данную программу посвящений с соответствующей программой другого многопридельного монастырского храма — Преображенского собора (1558—1566 гг.) Соловецкого монастыря. Справа от алтаря этого собора в боковой апсиде располагался придел Архангела Михаила — небесного покровителя царствующей династии. Слева от алтаря в северной апсиде — придел Зосимы и Савватия — основателей Соловецкого монастыря. Столь же бинарный принцип заложен был в системе посвящений верхних приделов храма. Два из них, посвященные двенадцати апостолам и семидесяти апостолам, имели сугубо церковное значение. Два других — Иоанна Лествичника и Федора Стратилата — посвящены небесным покровителям сыновей царя Ивана Грозного, Ивана Ивановича и Федора Ивановича.

[34] См.: Подъяпольский С. С. Архитектурные памятники Спасо-Каменного монастыря (XV—XVI века) //Древнерусское искусство. Художественная культура Москвы и прилегающих к ней княжеств. XIV—XVI вв. М., 1970. С. 455.

[35] Баниге В. С. Покрытия ростовских... С. 60.

[36] Мельник А. Г. Новые данные об Успенском соборе Ростова Великого //Реставрация и архитектурная археология. Новые материалы и исследования. М., 1991. С. 131—132.

[37] Баниге В. С. Покрытия ростовских... С. 54.

[38] См.: Мельник А. Г. Первоначальный интерьер... С. 77—78.

[39] Там же. С. 71, 74.

[40] Исключение составляет лишь Преображенский собор (1515 г.) Хутынского монастыря, имеющий аналогичное членение фасадов. Но он построен тем же итальянским архитектором, который до того построил ростовский Успенский собор. (Мельник А. Г. Новые данные... С. 130).

[41] Ср.: Всеобщая история архитектуры в 12 томах. М., 1967, Т. 5. С. 79, 80, 86, 95, 96, 98, 101, 124, 132, 136, 137, 185, 199.

[42] Видимо, под влиянием ростовского Успенского собора появились сужающиеся на уровне горизонтальных членений пилястры многих храмов Ростовской епархии XVI в. и угловые бочки-кокошники в завершении церкви Архангела Гавриила (1531—1534 гг.) Кирилло-Белозерского монастыря. Возможно, также Успенский собор (начало XVI в.) поддержал и укрепил традицию, восходящую к более раннему времени, применения повышенных подпружных арок. И вообще, можно предположить, что итальянизирующий облик Успенского собора как бы санкционировал широкое использование в церковном строительстве Ростовской епархии XVI в. различных «фряжских» элементов, заимствованных не только у этого храма.

[43] Известно, что в XVII в. Успенский собор вновь оказал огромное влияние на архитектуру Ростова.

[44] Существующие в интерьере на месте иконостаса две балки, которые можно принять за тябла древнего иконостаса, в действительности являются уцелевшими элементами конструкции позднего иконостаса.

[45] См.: Агафонов С. Л. Указ. соч. С. 254.

[46] Мельник А. Г. Первоначальный интерьер... С. 78.

[47] Ср.: Ильин М. А. Русское шатровое зодчество. Памятники середины XVI века. М., 1980. С. 78.

[48] См.: Мельник А. Г. Исследования памятников... С. 15.

[49] См.: Подъяпольский С. С. Архитектурные памятники... С. 455.

[50] Там же. С. 454—455.

[51] См.: Подъяпольский С. С. К характеристике кирилловского... С. 89.

[52] Там же. С. 84.

[53] Датировка С. С. Подъяпольского. (Подъяпольский С. С. Каменное зодчество Белозерья в XV—XVI веках. М., 1970. Диссертация. Л. 203—204).

[54] Безсонов С. В. Указ. соч. С. 13; Баниге В. С., Брюсова В. Г. и др. Указ. соч. С. 112; Баниге В. С. Искусство ростовских... Л. 99: Седов Вл. В. К вопросу о ростовской архитектурной школе XV—XVI вв. //История и культура Ростовской земли. Тезисы докладов. Ростов, 1991. С. 19.

[55] Какова же дальнейшая судьба тенденции придания индивидуальных черт облику отдельных приделов многопридельного храма? По сравнению с Богоявленским собором (1554/55 г.) в соборе Покрова на Рву (1555—1560 гг.) эта тенденция явно ослабла. Но все же архитектура его столпообразных приделов достаточно индивидуализирована, что особенно заметно в приделе Входа в Иерусалим. Наружное оформление приделов церкви Иоанна Предтечи (середина XVI в.?) в Дьякове, Борисоглебского

собора (1558—1561 гг.) в Старице и Преображенского собора (1558—1566 гг.) Соловецкого монастыря совершенно унифицировано. Таким образом, в этих храмах указанная тендеция сошла на нет. Но она возрождается со строительством в 1563—1566 гг. четырех верхних приделов Благовещенского собора Московского Кремля, которые несколько различаются по своему декоративному оформлению. И, наконец, с пристройкой к собору Покрова на Рву в 1588 г. придела Василия Блаженного, и с устройством в конце XVI в. на всех приделах разнообразных фигурных глав указанная тенденция вновь набрала силу.

[56] Ср.: Баталов А. Л. Богоявленский собор Ростовского Авраамиева монастыря и многопридельные храмы Северо-Восточной Руси второй половины XVI в. //История и культура Ростовской земли. Тезисы докладов. Ростов, 1991. С. 21—23.

[57] Об итальянском происхождении планировочных структур собора Покрова на Рву и церкви Иоанна Предтечи в Дьякове см.: Булкин В. А. Итальянизмы в древнерусском зодчестве XVI века. Л., 1975. Диссертация. Л. 148—152.